deviceSTYLE

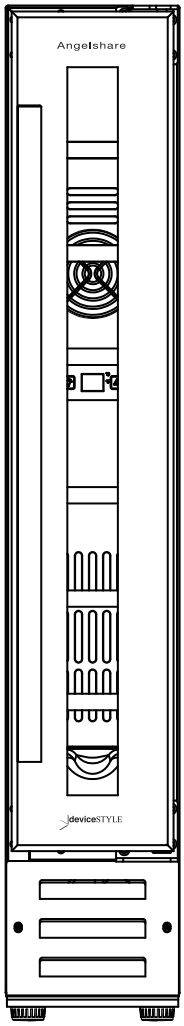

取扱説明書
保証書付き

Angelshare
CE-C7W

コンプレッサー式

ワインセラー7本収納タイプ

このたびは、家庭用ワインセラーCE-C7Wをお買い上げいただきましてありがとうございます。
ご使用の前にこの取扱説明書をよくお読みいただき、正しくご使用ください。
また、お読みいただきました後は保証書とともに、大切に保管してください。
P3～P4の「安全上のご注意」を必ずお読みいただき、正しくお使いください。

はじめに

主な特長

ペアガラス採用

温度変化の少ないペアガラスを採用し、より安定した温度管理ができます。

コンプレッサー式冷却

冷却装置にコンプレッサーを採用。強い冷却力を持つので、夏場でもパワフルに冷却します。

最適な温度管理

ワインの種類によってきめ細やかな温度設定をしたり、ワンタッチで設定温度を変えることができます。
※加温機能はありません。

ご注意

本機は日本国内専用です。交流100V以外のコンセントには接続しないでください。
本書の内容は改善のため、予告なく変更することがあります。本機はワインの良好な貯蔵環境を提供するもので、ワインそのものの品質を保証するものではありません。
また、ワインセラーの運転状態や庫内温度、ワインの保存状態、結露の状態など常に注意を払うよう心がけてください。
なお、万一、停電、本機の故障、取り扱い不良によるワインの劣化などがありましてもワインそのものの補償は致しかねますのでご了承ください。

ご不明な点や修理に関するご相談は

お取扱いやお手入れに関するご不明な点や、修理に関するお問い合わせは下記のデバイスタイルカスタマーサポートセンターにご相談ください。

《本製品に関するお問い合わせ》

デバイスタイル カスタマーサポートセンター

0570-067788

email : customer.support@devicestyle.co.jp
URL : https//www.devicestyle.co.jp

お問い合わせは弊社ホームページの「お問い合わせフォーム」が便利です。

受付時間： 月曜～金曜 9:30～17:30 (祝日および夏季・年末年始休暇を除きます。)

もくじ

はじめに 2
安全上のご注意（必ずお読みください） 3
据え付け場所について 5
各部の名前 6
ドアハンドルを取り付ける 6
ワインを保存する 7
お手入れのしかた 9
故障かな?と思われる前に 10
主な仕様 11
保証とアフターサービス 11
保証書 ..... 裏表紙

安全上のご注意(必ずお読みください)

製品を安全にご使用いただくため、ご使用の前によくお読みください。
製品を安全に正しくお使いいただき、あなたや他の人々への危害や財産への損害を未然に防止するために、
いろいろな絵表示をしています。

表示の意味

⚠警告　この表示は、人が死亡または重傷を負う可能性が想定される内容を示しています。

⚠注意　この表示は、人が傷害を負う可能性が想定される内容、および物的損害のみの発生が想定される内容を示しています。

絵表示の例

分解禁止

⃠記号は、禁止の行為であることをあらわします。図の中や下に具体的な禁止内容(左図の場合は分解禁止)が描かれています。

●記号は、行為を強制したり指示する内容をあらわします。
図の中に具体的な指示内容(左図の場合は電源プラグをコンセントから抜く)が描かれています。

⚠警告

分解禁止

修理、改造や分解をしない。
発火や異常動作をして、破損やけがの原因となることがあります。

守る

電源プラグは専用コンセントに差し込む。
一つのコンセントから複数機器をつなぐ「たこ足配線」をすると、ショート、火災のおそれがあります。

守る

電源プラグはコンセントに根元まで確実に差し込む。
差し込みが不完全だと、感電やショート、発火の原因となります。

禁止

交流100V以外のコンセントに接続しない。
他の電源に接続すると故障や感電、発火の原因になります。

禁止

本体や庫内に水をかけない。
ショートや感電、故障の原因となります。

禁止

風呂場など湿度の高い場所に設置しない。
ショートや感電、故障の原因となります。

禁止

濡れた手でプラグを抜き差ししない。
感電のおそれがあります。

禁止

電源コードを無理に曲げたり加熱したり、ステープルで止めたり、重いものを乗せたり、そのほか無理のかかることをしない。
ショートや感電、故障の原因となります。

禁止

ワインセラーの上にものを置かない。
落下してけがをしたり、水がこぼれて漏電や火災のおそれがあります。

守る

お子さまのいたずらにご注意
ガラスドアにぶら下がったり、上に乗ったりしないようにご注意ください。けがや感電、故障のおそれがあります。

禁止

吸・排気口にピン、クリップ、針などの異物を入れない。
故障、火災や感電のおそれがあります。

守る

廃棄をするときはドアパッキンを外す。
幼児が閉じこめられるおそれがあります。
※ドアパッキンは強く引っ張るとはずれます。

安全上のご注意（つづき）

⚠ 警告

禁止

ほこりの多い場所には設置しない。
電源プラグにほこりが付着するとショートや過熱、故障の原因となります。

禁止

可燃性スプレーをワインセラーにかけたり、近くで使ったりしない。
電気接点の火花などで引火するおそれがあります。

プラグを抜く

お手入れの際は電源プラグを抜く。
感電のおそれがあります。

プラグを抜く

煙が出たり、異常なにおいがしたり、異音が出たりするような場合は、すぐに電源プラグを抜いて、修理をご依頼ください。

⚠ 注意

プラグを抜く

長期間使わないときはプラグをコンセントから抜く。
けがや劣化による感電、漏電による火災などの原因となります。

禁止

後述する指定以外のワイン棚を取り外してワインを積み重ねたりしない。
ワインが滑り落ちて、けがや故障の原因となります。

禁止

不安定な場所に置かない。
故障や、転倒によるけが、感電のおそれがあります。

禁止

本体を水や洗剤などに浸さない。
故障の原因となります。

守る

電源プラグを抜くときはコードを引っ張らずプラグを持って抜く。
断線や感電、ショート、発火の原因となります。

禁止

本体をアルコール、シンナーなどの薬品で拭かない。
塗装を傷つけたり、プラスチックを傷めます。

禁止

ワインは不安定な状態で保存しない。
ワイン棚の定められた場所に不安定にならないように保存してください。
ワインが滑り落ちて、けがや故障の原因になります。

禁止

移動するときは引きずらない。
床材を傷つけるおそれがあります。

廃棄時のご注意

本製品は、家電リサイクル法の対象製品です。
家電リサイクル法では、対象製品を廃棄される場合は、収集・運搬料金、再商品化等料金をお支払いただき、対象製品を販売店もしくは市町村に適正に引き渡すことが求められています。

据え付け場所について

■直射日光や、暖房器具など熱の当たらないところ

熱効率を良くして、電気代を節約しましょう。

■湿気が少ないところ

湿度が高いとサビや故障の原因になります。

■転倒防止の処置をする

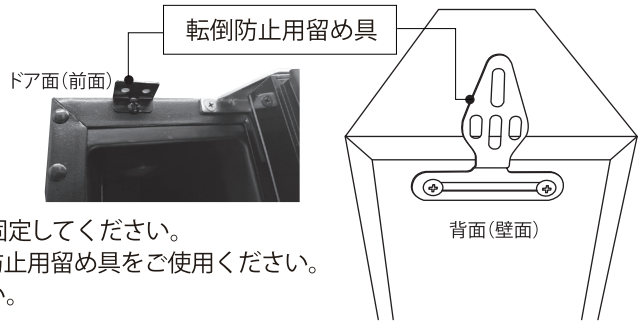

付属の転倒防止用留め具を取り付けネジで壁面に固定してください。
セラーをキッチンに組み込む場合、ドア面用転倒防止用留め具をご使用ください。
市販の家具用転倒防止ベルトなどもご利用ください。

■ラジオ・テレビ・コードレス電話などから離しておく

ラジオ・テレビ・コードレス電話などの近くに置くと、ラジオ・テレビ・コードレス電話などに雑音や、画面に縞模様状のノイズが入ることがあります。

■丈夫で水平な床面に置く

きしみ、傾きなどのない丈夫な床に、がたつきがないように据付けてください。
前後の調整脚を回して、高さを調整することができます。
※調整脚は前後4本とも調整することができます。脚を回しすぎると本体から外れることがありますのでご注意ください。

■放熱スペースをあける

キッチンなどに組み込む場合、庫内温度を一定に保つため、背面は10mm、左右は2mm、上部は5mm以上スペースをあけてください。背面上部の吸気口をふさがないようにしてください。また、前面の排気口の前に物を置いたりしないでください。
※じゅうたん、カーペット、ビニールタイルなどの上に直接置くとあとがつきます。この場合は丈夫な板を敷いて、その上に設置してください。

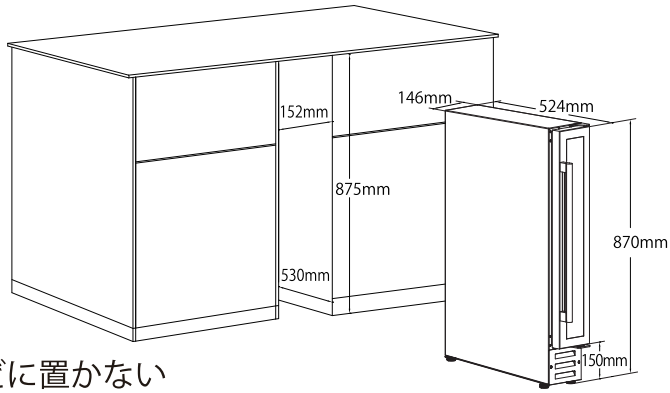

■ワインセラーを積み重ねたり、棚の上などに置かない

地震などで転倒すると、けがや、故障のおそれがあります。

運搬をするときは

運搬をするときは

1. 電源プラグを抜く。
2. ワインを全て取り出す。
3. ワイン棚を全て外す。
4. 庫内に水がないことを確認する。
5. ガラスドアが開かないようにテープで固定する。
6. 2人以上で運ぶ。
7. ガラスドアを持って運ばない。
8. なるべく傾けず、立てたまま運んでください。
   (内部の水受けトレイから水がもれる場合があります。)

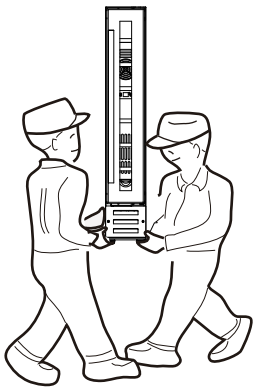

その上でけがに気を付けて運んでください。
ワインセラーの底の部分に手を入れる場合はけがの危険がありますので十分ご注意ください。

各部の名前

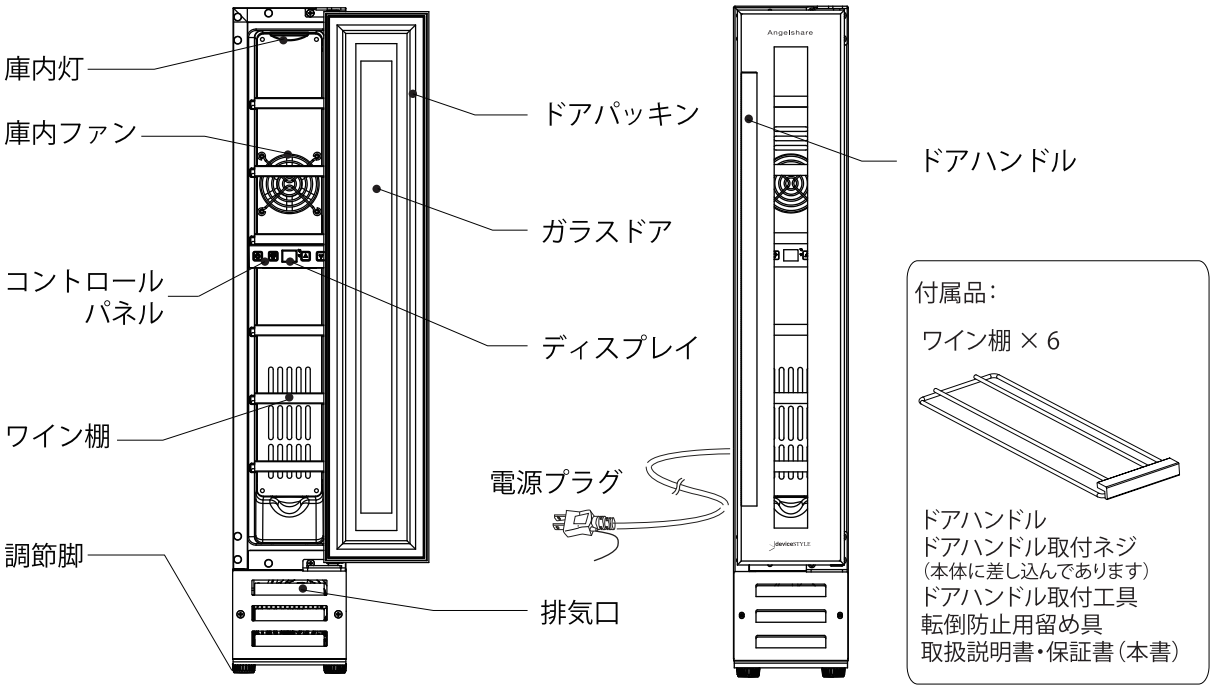

ドアハンドルを取りつける

※ドアハンドルの取り付けには市販の⊕ドライバーが必要です。

1. ガラスドアを開ける
2. ドライバーの先端が入る程度に
   ドアパッキンの一部を手で外す
   （右図参照）
3. ドアハンドルをドアに取り付ける
   ※ネジはあらかじめ差し込んであります。
   ドアハンドルとネジの位置を合わせネジを
   回し固定してください。
4. ドアパッキンをフレームに元通りに戻す
   ※ ドアパッキンがはみ出ているとドアが
   きちんと閉まらなくなりますので、確実に
   押し戻してください。

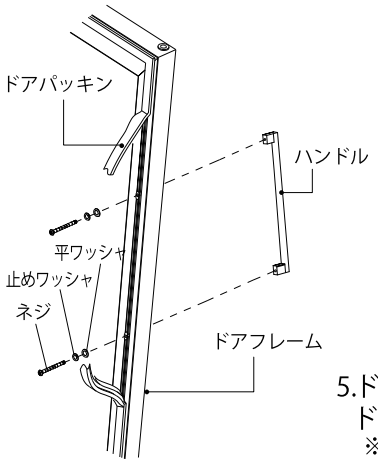

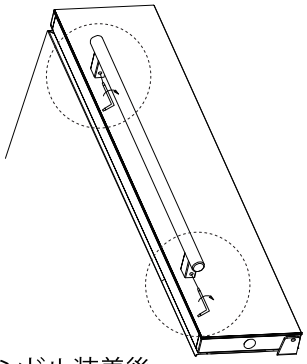

5.ドアハンドル装着後、
ドアハンドルをドアに固定する
※ドア取付部の下にある穴に付属の
取付工具を差し込み、図のように
回転し固定してください。

転倒防止用留め具とネジを取り付ける

※転倒防止用留め具の取り付けには市販の⊕ドライバーが必要です。

1. 右図 ①の、転倒防止用留め具を取り付けてください。
   ※ あらかじめ本体に付いているネジをはずして、取り付けてください。
   その後市販の家具用転倒防止用ベルトなどで固定してください。
   (5 ページ参照)
2. 右図②の、ネジ2個を取り付てけてください。

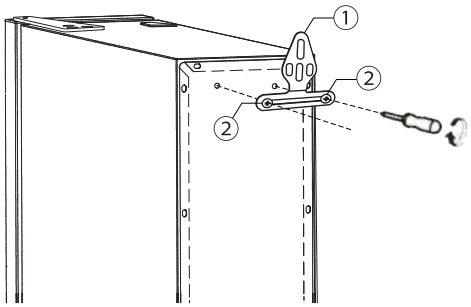

ワインを保存する

ワインを保存する準備

1．庫内をきれいに拭く

ご使用の前に、ぬるま湯を浸してよく絞った布で庫内を拭いてください。

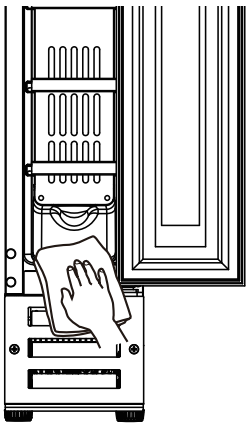

2．電源プラグを差し込む

壁のコンセントに電源プラグを差し込みます。
電源プラグのアース線をコンセントのアース端子に接続します。

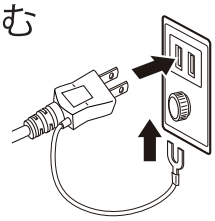

⚠ 一つのコンセントから複数の機器をつなぐ「たこ足配線」はしないでください

※初めてご使用のときは庫内の温度がご希望の温度に安定するまで約1日かかります。

庫内温度を設定する

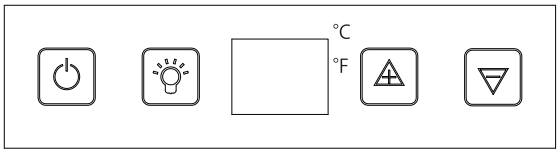

《 コントロールパネル 》

UPボタンを長押しすると、ロックが解除され、
温度設定ボタンの上げ下げができるようになります。

■庫内の温度は温度設定ボタンを押すことで5℃～18℃まで設定できます。

※加温機能はありません。

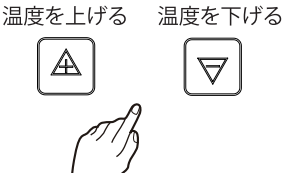

庫内灯をオン・オフする

■ボタンを押すたびに庫内灯がオン・オフします。
※庫内灯を常時点灯したままにしないでください。

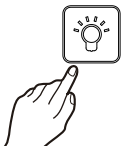

ワインを保存するときのご注意

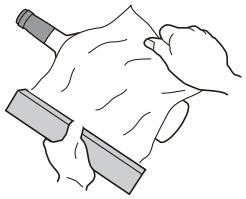

■ 保存する前にワインボトルを良く拭いてください。
長期間保存するときはラベル部分にラップを巻いて保存するとカビや露などからラベルを保護することができます。

■ 一枚の棚板に1本収納することができます。
■ 最下段のみ図のようにボトルの底が手前にくるように収納してください。
※ 上図は750ml入りボルドータイプの収納例です。ボトルサイズや形状により収納形態や、本数が変わります。

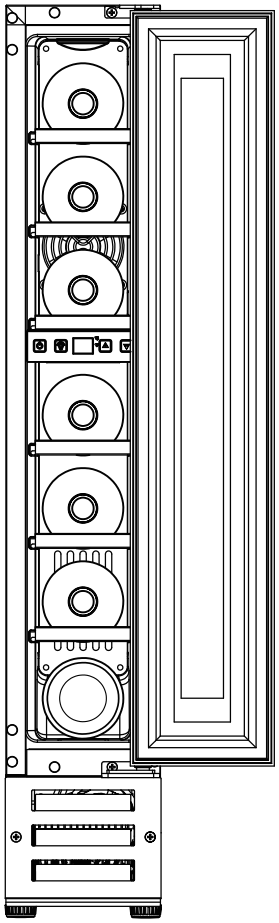

左図のように
7本収納できます。

⚠注意 庫内の下部に水分がたまる場合があります。
たまった水分は布で拭き取ってください。

お手入れのしかた

ワインセラーを清潔に保ち、また安全にお使いいただくために年に1回は電源プラグを抜き、庫内の清掃とプラグの点検をしてください。
また、吸・排気口などは目づまりすると冷却効率が悪くなるばかりでなく、過熱するおそれがありますので、1ヶ月に一度チェックをして清掃してください。（ほこりの多い所でご使用の時はよりこまめにチェックしてください。）また、背面の水受けトレイに水がたまることがありますので、1ヶ月に一度チェックし、水がたまっている場合は布で拭き取ってください。
背面を確認するときや布で拭き取るときは、熱くなっている部分がありますので十分にご注意ください。

⚠ 注意

- お手入れをする際は、必ず電源プラグをコンセントから抜く
  感電の原因になります。
- 濡れた手で電源プラグの抜き差しをしない
  感電の原因になります。
- 本体や、庫内に水をかけない
  漏電や、火災の原因になります。
- 電源プラグのほこりは定期的に取る
  ほこりは漏電や、火災の原因になります。

庫内、ワイン棚、ドアパッキンの清掃

柔らかい布でから拭きしてください。
汚れが落ちにくいときは薄めた中性洗剤を含ませた布で拭いた後、水を含ませた布で良く洗剤を拭き取ってください。
棚板は取り外して、丁寧に拭いてください。

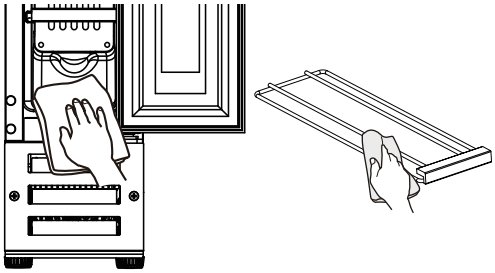

ガラスドアに結露した場合は．．．

外気温が低かったり、部屋の湿度が極端に高い場合などに、ガラスドアに結露することがあります。
このような時は結露を乾いた布で拭き取ってください。

重要　清掃のときは、次の製品は使わないでください。

- 「アルカリ性」または「弱アルカリ性」洗剤（洗剤のラベルに表示されています。）
  プラスチック製品にひびが入る恐れがあります。
- みがき粉、粉石鹸などや、たわし、ナイロンたわし、研磨粒子付き不織布などや酸、ベンジン、シンナー、アルコールなどの薬品
  プラスチック部品に傷が付いたり塗装面を傷めることがあります。
- 化学ぞうきんは庫内に使わないでください。そのほかの部分は化学ぞうきんの注意書きにしたがってください。
  油が付着したときは、必ずふき取ってください。

停電をしたときは

ガラスドアの開閉をせず、ワインや日本酒の出し入れをしないで、庫内温度を保つようにしましょう。

長期間使わないときは

電源プラグを抜き、庫内を良く乾拭きして、2〜3日ガラスドアを開けておくとカビやにおいの発生を防ぐことができます。

故障かな?と思われる前に

機器が動作しないなどの故障かな?と思われる症状があるときは、まず下の表の原因をご確認ください。
症状が改善されない場合、弊社カスタマサポートセンターまたはお買い上げの販売店にご連絡ください。

症状	原因
電源が入らない。	● 電源プラグをコンセントに根元まで差し込んでいますか? ● 停電していませんか? ● ブレーカーまたはヒューズが切れていませんか?
よく冷えない。	● 据付箇所の室温が高すぎませんか? ● 収納本数限度以上を入れていませんか? ● 庫内温度は正しく設定されていますか? ● ガラスドアのドアパッキンはしっかり取り付けられていますか? ● ガラスドアにすき間があいたまま使用していませんか? ● ガラスドアの開閉がひんぱんではありませんか?
音がうるさい。	● 水の流れるような音がする場合がありますが、故障ではありません。 ● しっかりした床に設置してありますか?(水平ですか?) ● ワインボトルが、がたつきがないように正しく収納されていますか?
庫内に露が付く。	● 庫内に露が付くことがあります。乾いた布で拭き取ってください。 ● 設置環境の湿度が高すぎませんか? ● ガラスドアをひんぱんに開けているか開け放しにしていませんか? ● ガラスドアのドアパッキンはしっかり取り付いていますか?
ドアと本体の間に露が付く。	● 外気の温度や、湿度によって、露が付くことがあります。乾いた布で拭き取ってください。 ● 過度の結露があるときはガラスドアが正しく閉まっていない可能性があります。ガラスドアが正しく閉まっていないことで、中の冷たい空気と外気の暖かい空気が露を作り出します。ドアをしっかりと閉めてください。
ガラスドアが閉まらない。	● 本体が水平に設置されていますか? ● ガラスドアと本体の間に障害物がある、ワインボトルの位置が正常でない、ワイン棚が外れているなどしていませんか?
湿度が低い。	● 設置環境によっては湿度が低くなる場合があります。 →底の広いコップやトレーに水を含まれたスポンジを入れて庫内最下段に置くことで湿度をあげることが可能な場合があります。
水が沸騰するときのあぶくのような音や水が流れるような音が聞こえる	●冷媒が循環している音で、異常ではありません。
温度が正確に表示されない。	● カ氏温度表示(F°)に切り替わっていませんか? 「庫内灯ボタン」を3秒以上長押ししてください。セ氏温度表示に戻ります。

主な仕様

種類	ワインセラー
型名	CE-C7W
収納本数	7本
冷却方式	コンプレッサー式
定格内容積	22L
外形寸法	幅 146× 奥行 520 × 高さ 860 mm
本体質量	16.5kg
電源コード長	1.8m
定格電圧/周波数	100V 50/60Hz
定格消費電力	85/85W
使用環境温度	10～32℃
庫内設定温度範囲	5～18℃

本機の仕様は改善のため、予告無く変更することがあります。
※本機には加温機能はありません。

保証とアフターサービス

保証書（本書裏表紙）は必ず「販売店名、お買い上げ日」等の記入をお確かめになり、保証内容などをよくお読みいただき、お買い上げのレシートとともに大切に保管してください。
保証期間はお買い上げ日より1年間です。

修理を依頼されるとき
保証期間中は保証の規定に従って修理させていただきます。保証期間が過ぎているときは、修理によって機能が維持できる場合は、ご希望により有償修理させていただきます。

ご不明な場合は　アフターサービスについてご不明な場合、その他お困りの場合は、カスタマーサポートセンターまたは販売店へお問い合わせください。

・お客様からご提供いただいた個人情報は修理やご相談への回答に利用いたします。
・利用目的の範囲内で、当該製品に関連するグループ会社や協力会社にお客様の個人情報を提供する場合があります。
・取得した個人情報は、法令に基づき開示・提供を求められた場合を除き第三者に提供することはありません。

＜ご注意＞ 保証期間中であっても機械の取扱い不備、改造、加工、仕様変更、いたずら、消耗品の交換などの修理の場合は有料となりますのでご注意ください。

デバイスタイル カスタマーサポートセンター

0570-067788

email : customer.support@devicestyle.co.jp
URL : https//www.devicestyle.co.jp

お問い合わせは弊社ホームページの「お問い合わせフォーム」が便利です。

受付時間：月曜～金曜 9:30～17:30 (祝祭日および長期休暇を除きます。)

保　証　書

形式	CE-C7W	※お買上げ日　　年　　月　　日
※お客様	ふりがな お名前 様	保証期間（お買い上げ日より） 1年
	ご住所　〒 電話番号	※販売店名・住所・電話番号

※印欄に記入のない場合は有効となりません。必ず記入の有無をご確認ください。もし、記入のない場合は、直ちにご購入先にお申し出ください。
本書は、再発行しませんので、紛失しないように大切に保管してください。

〈無償修理規定〉

取扱説明書、本体貼付ラベルなどの注意書に従った使用状態で保証期間内に故障した場合には無償修理をさせていただきます。

※ ネットオークションでお買い上げいただいた場合、保証が適用されません。
※ 中古品・転売品・改造品は、保証が適用されません。

無償修理をご依頼になる場合には、商品に本書を添えていただき、お買い上げの販売店または、直接弊社までお申し付けください。

次のような場合は、保証期間内でも有償修理になります。

（1） ご使用上の誤り、および不当な修理や改造による故障および損傷。
（2） お買い上げ後の落下や輸送上の故障、および損傷。
（3） 火災、ガス害、地震、風水害、落雷、異常電圧、およびその他の天災地変による故障および損傷。
（4） 本書のご提示がない場合。
（5） 本書に、お客様名、お買い上げ日、販売店名の記入のない場合、あるいは字句を書きかえられた場合。
（6） 一般家庭用以外（たとえば業務用など）にご使用の場合の故障および損傷。
（7） ご使用後のキズ、変色、汚れ、及び保管上の不備による損傷。
（8） 腐食による故障および損傷。
（9） 樹脂加工やメッキの摩耗や打痕、プラスチック部の損傷。
（10） 故障の原因が本製品以外（電源など）にあってそれを点検、修理した場合。

本書は国内においてのみ有効です。
（This warranty is valid only in Japan.）

※　この保証書は、本書に明示した期間、条件のもとにおいて、無料修理をお約束するものです。したがって、この保証書によってお客様の法律上の権利を制限するものではありません。

愛情点検

長年ご愛用の製品の点検を!

このような症状はありませんか?

- 電源コードやプラグが異常に熱い。
- 本体が異常に熱い。
- コードを動かすと、通電したりしなかったりする。
- こげくさいにおいがする。
- その他の異常がある。

使用中止 故障や、事故防止のため、電源プラグをコンセントから抜き、お買い上げの販売店または弊社カスタマーサポートセンターまで点検・修理をご相談ください。

輸入事業者
株式会社デバイスタイル

販売元
株式会社デバイスタイルマーケティング

〒162-0845 東京都新宿区市谷本村町2番10号 ストリーム市ヶ谷

部品番号:CEC7W-IB-300